Manual

ZURIGA G2

ZURIGA

Inhaltsverzeichnis

1 Lieferumfang 5

2 Geräteaufbau 8

3 Gerätestatus 9

4 Technische Daten 10

5 Video-Anleitungen und Wissenswertes 10

6 Sicherheitshinweise 12

7 Vor der Installation 15

8 Inbetriebnahme vor erster Benutzung 16

9 Kaffee mahlen 18

9.1. Mahlgrad für Siebträgermaschine einstellen 18

9.2. Mahlmenge einstellen 20

10 Reinigung und Pflege 22

10.1. Mühle reinigen 22

10.2 Aussenreinigung 23

11 Fehlersuche 24

12 Garantie (bring-in) 26

13 Adressen und Service 26

14 Entsorgung 27

15 Konformität 27

1 Lieferumfang

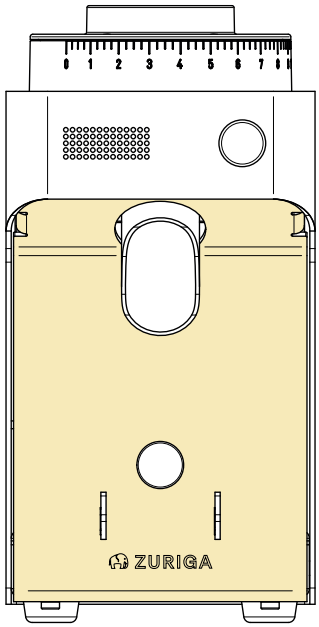

Kaffeemühle

Deckel

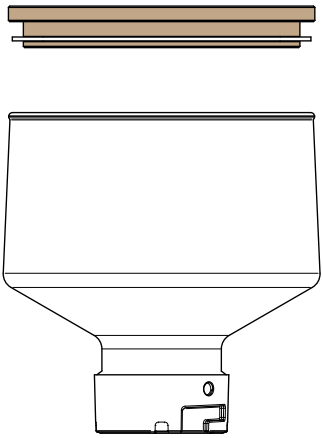

Bohnenbehälter

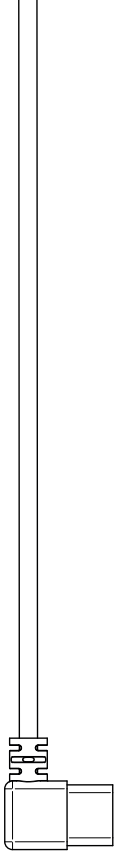

Netzkabel

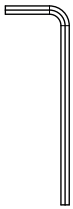

Inbus-Schlüssel
3 mm

ZURIGA

2 Geräteaufbau

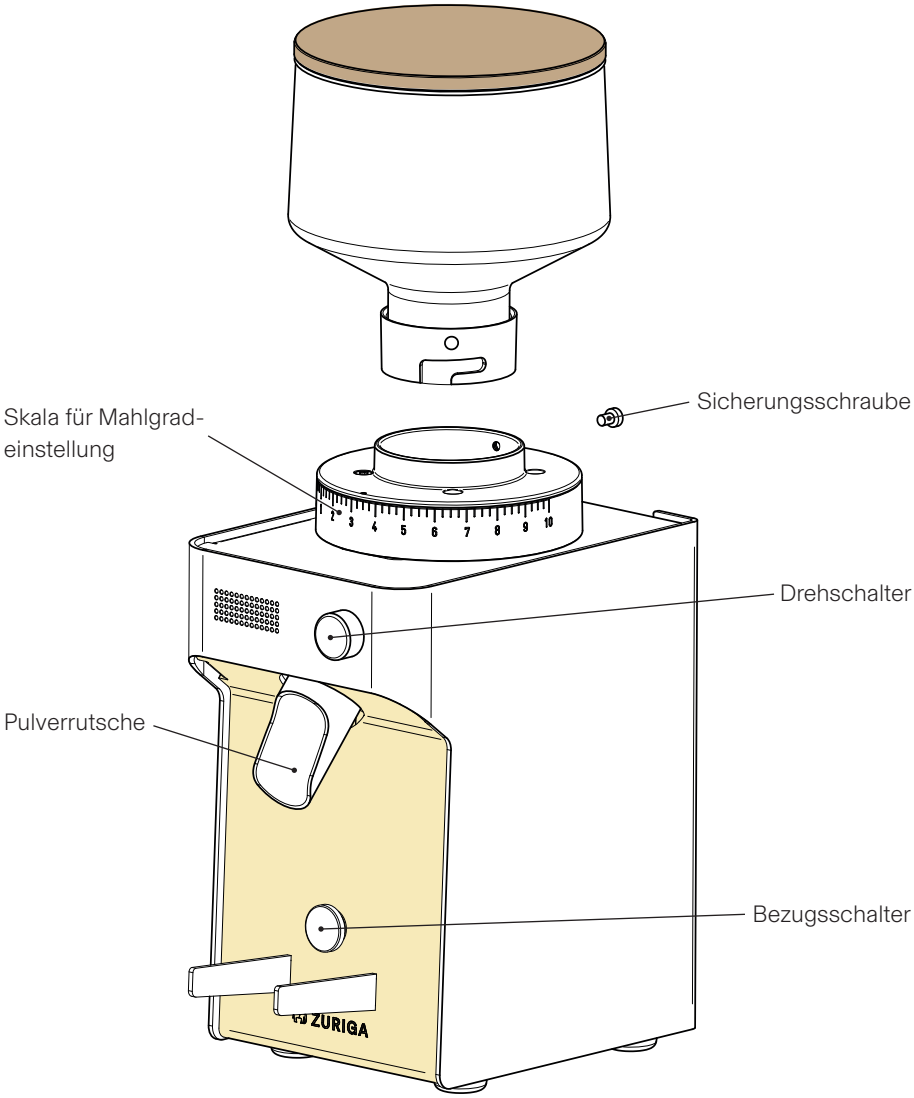

3 Gerätestatus

1 Gerät ausgeschaltet

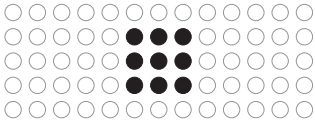

2 Portionierung für eine Tasse aktiv (Einzelportion)

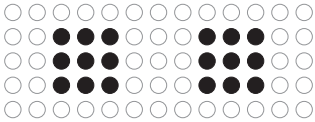

3 Portionierung für zwei Tassen aktiv (Doppelportion)

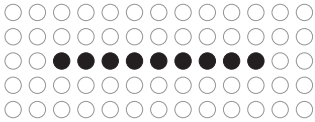

4 Kontinuierlicher Bezug

4 Technische Daten

Spannung, Netzfrequenz	230 V bei 50 Hz
Leistung	400 W
Drehzahl Motor	1'200 Umdrehungen pro Minute
Mahlscheiben	Ø 54 mm, gehärteter Einsatzstahl
Fassungsvermögen Bohnenbehälter	250 g
Masse (B × H × T)	119 × 345 × 200 mm
Gewicht	6 kg
Kabellänge	1 m
Gehäuse	Chromstahl, eloxiertes Aluminium
Bohnenbehälter	Laborglas
Deckel Bohnenbehälter	Nussbaum

5 Video-Anleitungen und Wissenswertes

Auf unserer Website findest du Video-Anleitungen und Blogposts rund um Kaffeezubereitung und deine Mühle. Lerne zum Beispiel, wie du deine ZURIGA G2 für Espresso einstellst, was der richtige Kaffee für dich ist oder wie du deine Mühle reinigen kannst.

Scanne den QR-Code oder rufe die URL in deinem Webbrowser auf: zuriga.com/akademie

6 Sicherheitshinweise

Verwende die ZURIGA G2 zum Mahlen gerösteter Kaffeebohnen. Mahle keine anderen Produkte mit der ZURIGA G2. Die ZURIGA G2 ist eine Kaffeemühle für zu Hause. Sie ist nicht für den gewerblichen Gebrauch bestimmt.

So vermeidest du Lebensgefahr durch Stromschlag:

- Nimm nie ein Gerät mit Beschädigungen oder schadhaftem Netzkabel in Betrieb.
- Bediene das Gerät sowie den Stecker nicht mit nassen Händen.
- Betreibe das Gerät nur mit funktionierendem Schutzleiteranschluss (Steckdose und Hausinstallation mit Erdleiter).
- Stelle das Gerät niemals ins Wasser und übergiesse es niemals mit Wasser.
- Achte darauf, dass Stromkabel und Stecker nicht nass werden.
- Ziehe den Stecker des Geräts aus der Steckdose, um es vollständig von der Stromversorgung zu trennen.
- Ziehe vor der Reinigung der Mühle den Stecker des Gerätes.
- Reinige das Gerät nicht mit einem Wasserstrahl.
- Retourniere das Gerät bei Beschädigungen an ZURIGA und repariere es niemals selbst. Achte bei der Retournierung darauf, dass sich kein loses Zubehör im Karton befindet.
- Es dürfen niemals Fremdkörper wie Steine, Büroklammern oder Holzstücke in das Mahlwerk gelangen. Es kann sonst Schaden nehmen. Versichere dich, dass sich zwischen den verwendeten Kaffeebohnen keine Fremdkörper befinden.

So schützt du dich vor Verletzungen:

- Verwende das Gerät nur mit korrekt angebrachtem Bohnenbehälter.
- Nimm während des Betriebs weder den Deckel vom Bohnenbehälter, noch greife mit Händen oder Utensilien in den Bohnenbehälter.

Ein beschädigtes Gerät ist nicht sicher. Es kann zu Bränden und Verletzungen führen. So vermeidest du Beschädigungen:

- Ziehe das Netzkabel direkt am Stecker heraus und nicht am Kabel, da dieses sonst beschädigt werden könnte.
- Setze das Gerät nie Umgebungstemperaturen unter 0 °C und über 40 °C aus.
- Achte darauf, dass das Netzkabel nicht über eine scharfe Kante läuft oder Hitze ausgesetzt ist.
- Vergewissere dich, dass die Netzspannung den Anforderungen gemäss Typenschild des Geräts entspricht.
- Fülle den Bohnenbehälter ausschliesslich mit ganzen, gerösteten Kaffeebohnen oder empfohlenen Reinigungsmitteln.
- Ziehe bei längerer Abwesenheit den Stecker des Geräts, um es vollständig von der Stromversorgung zu trennen.

Die weiteren Rahmenbedingungen für einen sicheren Gebrauch deiner ZURIGA G2:

- Dieses Gerät kann von Kindern ab 8 Jahren sowie von Personen mit verringerten physischen, sensorischen oder mentalen Fähigkeiten oder Mangel an Erfahrung und Wissen benutzt werden, wenn sie beaufsichtigt werden und sie die aus der Handhabung resultierenden Gefahren verstehen.
- Das Gerät darf nicht von Kindern unter 8 Jahren benutzt werden.
- Beaufsichtige Kinder und stelle sicher, dass diese nicht mit dem Gerät spielen oder das Kabel niemals so herabhängt, dass ein Kind danach greifen könnte.
- Reinigung und Wartung dürfen nicht von Kindern durchgeführt werden.
- ZURIGA G2 ist eine Kaffeemühle für zu Hause. Nutzung in Restaurants, Bars oder Cafés ist unzulässig.

7 Vor der Installation

1. Lies die Sicherheitshinweise im vorangehenden Kapitel genau durch.
2. Entferne das Verpackungsmaterial.
3. Stelle sicher, dass das Gerät nach dem Auspacken unversehrt ist und keine Zubehörteile fehlen. Prüfe insbesondere das Netzkabel.
4. Bei Beschädigungen melde dich bei ZURIGA und benutze das Gerät nicht.

8 Inbetriebnahme vor erster Benutzung

1. Wähle eine ebene Auflagefläche, welche dem Gerät einen sicheren Stand bietet. Vermeide weiche Auflageflächen.
2. Stelle sicher, dass der Netzstecker nicht an der Mühle eingesteckt ist.
3. Löse die Sicherungsschraube auf der Rückseite des Bohnenbehälters mit dem Inbus-Schlüssel. Drehe den Bohnenbehälter eine Achteldrehung im Gegenuhrzeigersinn und hebe ihn heraus.
4. Reinige den Bohnenbehälter vor der Erstbenutzung mit einem feuchten Lappen und trockne ihn ab.
5. Setze den Bohnenbehälter in die Mühle ein, drehe ihn eine Achteldrehung im Uhrzeigersinn und ziehe danach die Sicherungsschraube wieder locker an. Der Bohnenbehälter sitzt nun fest in der Mühle.
6. Fülle den Bohnenbehälter mit ganzen, gerösteten Kaffeebohnen. Setze den Deckel auf den Bohnenbehälter, um zu verhindern, dass Fremdkörper in den Bohnenbehälter gelangen.
7. Schliesse das Gerät mit dem mitgelieferten Netzkabel an eine Steckdose an.
8. Nimm den Siebträger deiner Kaffeemaschine und führe ihn vorne unter die Pulverrutsche der Mühle (Abbildung rechts). Drücke mit dem Siebträger einmal auf den Bezugsschalter. Das Display leuchtet auf, es sind zwei Quadrate sichtbar (Doppelportion).
9. Drücke den Bezugsschalter erneut mit Hilfe des Siebträgers. Mahle eine Portion Kaffeepulver heraus. Die Mühle stoppt automatisch nach 12 Sekunden. Schütte diese Portion weg. Die Mühle ist nun bereit für den Betrieb.

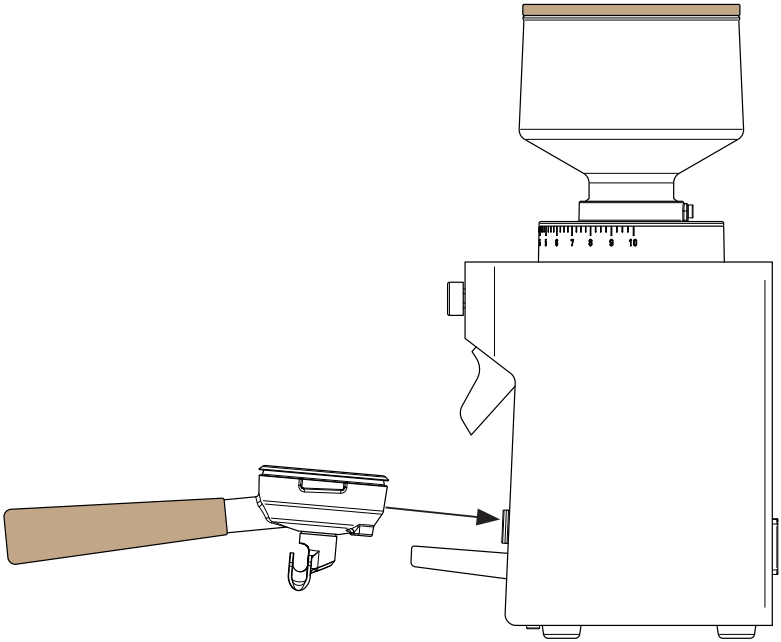
6 7 8 9 10

9 Kaffee mahlen

ZURIGA empfiehlt, für das beste Kaffeeresultat nur Röstkaffee zu verwenden, der vor weniger als drei Monaten geröstet wurde. Die ZURIGA G2 kann Pulver für alle gängigen Kaffeezubereitungsarten mahlen.

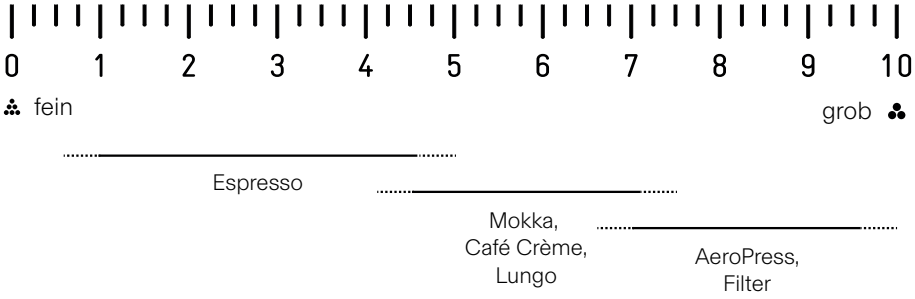

9.1. Mahlgrad für Siebträgermaschine einstellen

1. Drehe die Skala für Mahlgradeinstellung auf 3.5.
2. Vergewissere dich, dass der Bohnenbehälter mit frisch gerösteten Kaffeebohnen gefüllt ist.
3. Drücke zum Einschalten der Mühle entweder den Bezugsschalter oder den Drehschalter einmal.
4. Bewege den Drehschalter im Uhrzeigersinn, bis eine horizontale Linie auf dem Display erscheint (kontinuierlicher Bezug, Kapitel 3 Gerätestatus).
5. Führe den Siebträger vorne unter die Pulverrutsche der Mühle (Abbildung Seite 17) und drücke den Bezugsschalter mit Hilfe des Siebträgers einmal. Befülle den Siebträger gleichmässig mit Kaffee. Drücke den Bezugsschalter erneut, um den Bezug zu stoppen. Als Richtwert bei ZURIGA Espressomaschinen gelten dabei ca. 9 g für Einersiebe oder ca. 18 g für Zweiersiebe.

i Hinweis: Die Einstellung am Mühlen-Display ist eine Zeiteinstellung (in Sekunden und Zehntelsekunden). Wie viele Gramm in welcher Zeit ausgemahlen werden, hängt stark vom verwendeten Kaffee ab und kann mit einer präzisen Waage überprüft werden.

Hinweis: Wird Kaffee sehr grob gemahlen, können die vorgegebenen Richtwerte in Gramm die maximale Füllmenge für Siebträgermaschinen überschreiten. Konsultiere immer auch die Bedienungsanleitung deiner Kaffeemaschine, um die Pulvermenge festzulegen. Häufig sind Siebe mit der maximalen Füllmenge beschriftet.

6. Drücke das Kaffeepulver mit einem Tamper fest und setze den Siebträger in deine Espressomaschine ein. Als Richtwert gilt: In ca. 25 Sekunden sollten ca. 25 ml bzw. 50 ml Flüssigkeit (je nach Sieb) durch das Kaffeepulver fliessen.
7. Prüfe das Kaffeeresultat.
8. Ist der Kaffee wässrig, ist keine oder nur wenig Crema vorhanden oder fliesst der Kaffee deutlich zu schnell aus der Maschine, stelle den Mahlgrad feiner. Drehe das Stellrad für den Mahlgrad bei laufender Mühle feiner (Abbildung links), zum Beispiel von 3.5 auf 3. Ist der Kaffee zu dickflüssig oder kommt kein oder nur wenig Kaffee aus der Maschine, stelle den Mahlgrad gröber. Drehe das Stellrad für den Mahlgrad bei laufender Mühle gröber (Abbildung links), zum Beispiel von 3.5 auf 4. Entsorge das während des Verstellens herausgemahlene Pulver. Mahle nun für etwa drei Sekunden Pulver aus. Entsorge dieses Pulver ebenfalls. So entfernst du altes Pulver mit dem vorherigen Mahlgrad aus der Mühle, dein Kaffeeergebnis wird reproduzierbar.
9. Das Display zeigt nun die verbliebene Zeit bis zum Ende der programmierten Mahlzeiteinstellung mit blinkendem Punkt zwischen Sekunden und Zehntelsekunden. Drücke den Drehschalter einmal, um die Einstellung zurückzusetzen.

Vorsicht: Verstelle den Mahlgrad nur bei gleichzeitigem Herausmahlen von Kaffee. Andernfalls können sich Bruchstücke der Kaffeebohnen zwischen den Mahlscheiben verklemmen und die Mühle blockieren.

10. Wiederhole die Schritte vier bis sieben solange, bis das Kaffeeresultat deinen Vorstellungen entspricht.

9.2. Mahlmenge einstellen

i Hinweis: Vor dem Einstellen der Mahlmenge sollte der Mahlgrad eingestellt werden. Die Mühle mahlt bei einer groben Mahlgradeinstellung in der gleichen Zeit mehr Pulver als bei einer feineren Mahlgradeinstellung.

1. Drehe den Drehschalter im Gegenuhrzeigersinn, bis ein respektive zwei Quadrate auf dem Display erscheinen.

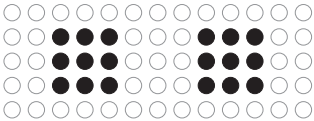

2. Drücke auf den Drehschalter. Auf dem Display erscheint die Anzahl Sekunden, die aktuell auf der entsprechenden Portionierung programmiert sind.

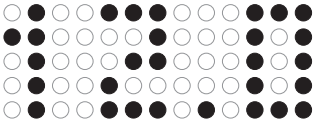

3. Stelle die gewünschte Anzahl Sekunden und Zehntelsekunden ein, welche die Mühle bei Auswahl des entsprechenden Programmes mahlen soll. Drehe dazu den Drehschalter im Uhrzeigersinn für eine längere Mahldauer, im Gegenuhrzeigersinn für eine kürzere. Drücke den Drehschalter erneut, um die Programmierung zu speichern.

i Hinweis: Wird ein neuer Kaffee in der Mühle verwendet, muss unter Umständen der Mahlgrad angepasst werden. Tendenziell müssen dunklere Röstungen gröber, hellere Röstungen feiner gemahlen werden.

0
1
2
3

10 Reinigung und Pflege

10.1. Mühle reinigen

Kaffeebohnen sind voller ätherischer Öle. Sie sind für den unvergleichlichen Geschmack verantwortlich. Wenn sich diese Öle ablagern und alt werden, schmecken sie ranzig. Diese Kaffeefette sollten regelmässig aus der Mühle entfernt werden. Empfohlenes Intervall: Circa einmal pro Monat. Bei mehr als vier Kaffeebezügen pro Tag häufiger. Aus technischer Sicht sind längere Reinigungsintervalle unproblematisch. Die Kaffeefette werden jedoch hartnäckiger.

Wir empfehlen dir, den auf zuriga.com angebotenen Mühlenreiniger oder anderweitig empfohlene Reinigungspellets für Kaffeemühlen zu verwenden. Unser angebotener Mühlenreiniger besteht aus geschmacksneutralen, glutenfreien, lebensmittelechten Inhaltsstoffen und beeinflusst in keiner Weise den Geschmack des Kaffees. Dessen Wirksamkeit und Verträglichkeit mit den Komponenten der ZURIGA G2 haben wir geprüft. Bitte befolge die detaillierten Anweisungen auf der Packungsbeilage.

1. Ziehe den Netzstecker aus der Maschine.
2. Entferne alle Kaffeebohnen im Bohnenbehälter. Stelle sicher, dass die Sicherheitsschraube (Kapitel 2 Geräteaufbau) angezogen und der Bohnenbehälter fixiert ist. Die Mühle muss zusammen mit dem Bohnenbehälter gekippt werden.
3. Schliesse das Gerät an den Strom an. Mahle übrige Kaffeereste aus der Mühle aus, bis die Mühle kein weiteres Kaffeepulver mehr auswirft.
4. Säubere nun die Pulverrutsche mit einem Pinsel oder dem Staubsauger.
5. Notiere deinen aktuellen Mahlgrad.
6. Stelle den Mahlgrad bei laufender Mühle auf Stufe 10.
7. Fülle eine Portion (üblicherweise ca. 35 g) der Reinigungspellets in den Bohnenbehälter der Mühle.
8. Mahle nun die Pellets durch die Mühle, bis keine Pellets mehr übrig sind und kein Pulver mehr aus der Mühle austritt.
9. Ziehe den Netzstecker aus der Maschine.
10. Löse die Sicherheitsschraube und entferne den Bohnenbehälter. Achte darauf, dass die halbtransparente Gummidichtung zwischen Bohnenbehälter und Mühle nicht verloren geht. Wische den Bohnenbehälter mit einem feuchten Tuch ab. Reinige ihn mit mildem Seifenwasser. Trockne ihn vollständig ab.

⚠ Warnung: Ziehe den Netzstecker vor jeder Reinigung und betreibe die Mühle niemals ohne montierten Bohnenbehälter. Ohne Bohnenbehälter kann man ins Mahlwerk greifen. Es besteht die Gefahr von Verletzung.

⚠ Warnung: Wasser oder Fremdkörper dürfen beim Reinigen keinesfalls in die Mühle gelangen. Wasser kann die elektrische Isolation beeinträchtigen. Fremdkörper können die Mühle verstopfen. Es besteht die Gefahr eines elektrischen Schlags oder Geräteschadens.

11. Setze den Bohnenbehälter wieder auf die Mühle und ziehe die Sicherheitsschraube an. Schliesse das Gerät wieder an den Strom an.
12. Stelle den Mahlgrad bei laufender Mühle zurück auf deine ürsprüngliche Einstellung, die du notiert hast.
13. Befülle den Bohnenbehälter wieder mit Kaffeebohnen und mahle eine Doppelportion Kaffeepulver aus. Schütte diese erste Portion weg.
14. Die Mühle ist wieder bereit.

i Hinweis: Reinigungspellets für Kaffeemühlen bestehen in der Regel aus Naturprodukten. Vereinzelte Partikel im Kaffeepulver sind lebensmittelecht und geschmacksneutral.

10.2 Aussenreinigung

Verwende zur Reinigung von Gehäuse, Pulverrutsche und Schalter einen sauberen Mikrofaserlappen und mildes Seifenwasser.

⚠ Vorsicht: Verwende niemals schleifende oder ätzende Reinigungsmittel (Stahlwolle, Stahlwatte, scheuernde Schwämme- oder Lappen, Scheuercrème, Badreiniger, Essigreiniger, Entkalker, Säure etc.).

11 Fehlersuche

Symptom/Problem	Mögliche Ursache	Vorgehen
Display bleibt schwarz	Gerät ist nicht am Strom angeschlossen.	Gerät mit mitgeliefertem Netzkabel an Strom anschliessen.
Motor läuft nicht an	Gerät ist nicht am Strom angeschlossen.	Gerät mit mitgeliefertem Netzkabel an Strom anschliessen.
	Das Gerät ist defekt.	Ziehe sofort den Netzstecker und verwende das Gerät nicht mehr. Das Gerät muss zur Reparatur an ZURIGA retourniert werden.
Der Motor ist aktiviert, aber kein Kaffee kommt aus der Mühle	Im Bohnenbehälter sind keine Bohnen eingefüllt.	Bohnen in den Bohnenbehälter einfüllen.
	Mahlwerk ist verstopft.	Bohnen aus der Mühle entfernen. Mahlgrad auf gröbste Stufe stellen (10). Mühle einschalten und übriges Kaffeemehl ausmahlen.
	Fremdkörper ist in das Mahlwerk gelangt.	Ziehe sofort den Netzstecker und verwende das Gerät nicht mehr. Das Gerät muss zur Reparatur an ZURIGA retourniert werden.

12 Garantie (bring-in)

ZURIGA gewährt 24 Monate Garantie auf das Gerät. Innerhalb dieser Zeit reparieren wir deine Maschine bei uns in der Manufaktur. Bitte nimm mit uns Kontakt auf.

Ein fehlerhaftes Gerät muss in der Originalverpackung oder gleichwertigen Verpackung retourniert werden. Bei unsachgemässer Behandlung oder beim Öffnen des Geräts erlischt die Garantie.

13 Adressen und Service

Alle Reparaturen, die ein Öffnen der Maschine nötig machen, sind durch ZURIGA auszuführen.

ZURIGA AG
Hohlstrasse 418
8048 Zürich
Schweiz

zuriga.com
info@zuriga.com
+41 44 521 21 54

14 Entsorgung

Entsorge das Gerät nicht im Hausmüll. Defekte oder nicht mehr gebrauchte Geräte von ZURIGA nehmen wir auf eigene Kosten zurück. Bitte nimm dazu mit uns Kontakt auf.

Deutschland: WEEE Registrierungsnr. DE47286684

15 Konformität

Das Gerät erfüllt alle anzuwendenden Gemeinschaftsvorschriften des Europäischen Wirtschaftsraumes.

Version 2025-05_02

ZURIGA